Osuszacze i oczyszczacze / Osuszacze przenośne

CFO-16E

- osuszanie 16l/24h
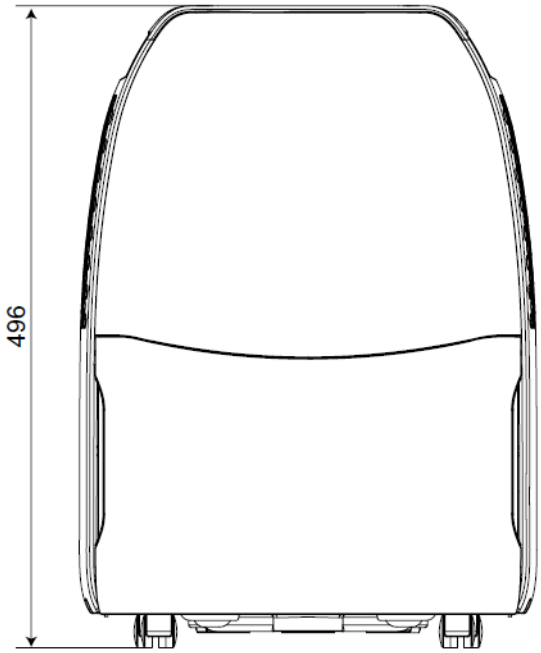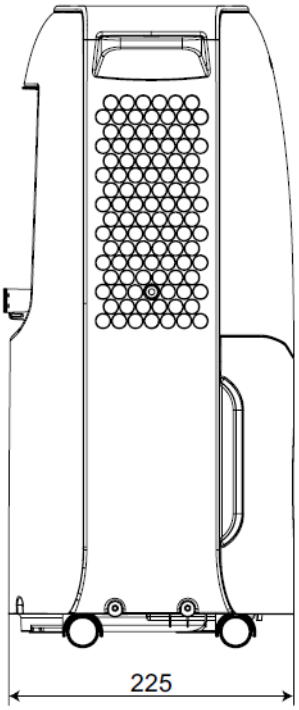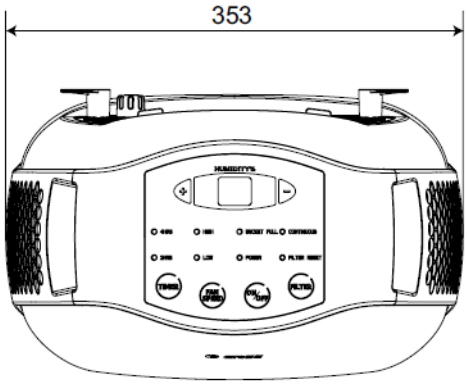
Produkt archiwalny